GREEN POWER PERKINS DIESEL MOTOR

1500 RPM	Typ GPS250P

GreenPower Elverk med vattenkyld dieselmotor av märket Perkins.

Motor : 1506A-E88TAG3

GreenPower med vattenkyld dieselmotor av märket Perkins. Levereras med stabilt ramverk och Green Power elektropanel, voltmätare, frekvensmätare, amperemätare, tim-mätare, startnyckel och indikationspanel för olja, batteriladdning och låg bränslenivå. Som tillval levererar vi även tystade versionen.

Fördelar

- Lågt buller, kostnadsbesparingar som ingen buller attenation åtgärder krävs
- Långa serviceintervaller : 1000 timmars oljebytesintervall och låg bränsleförbrukning ger besparingar i driftskostnader
- Låga installationskostnader
- Utmärkt belastning övertagande egenskaper säkerställa snabb strömförsörjning
- Kombinerade olje kylning och smörjning förhindrar korrosion och kavitation
- Hög tillförlitlighet och hållbarhet tillsammans med minskat underhåll krav och slitage delar

Bränsle Systemet

- Mekaniskt regleras kassett typ Insprutnings pump
- Split inslag bränslefilter

Olja System

- Spin-on fullflödes lub oljefilter

Kontroll Panel

Manuell eller automatisk starta kontrollpanel

- Glödstift kallstart stöd och värmare/starter switch
- Olja tryck och kylvätska temperaturen växlar

Betyget Tabell: Den Genset 1506A-E88TAG3 Motor.

Motortyp			1506A-E88TAG3	
Varvtal	rpm		1500	
Frekvens	Hz		50	
Motorkraft				
Elverkeffekt kontinuerlig drift (LTP)	kVA	kW	250	200
Elverkeffekt STAND-BY (ESP)	kVA	kW	275	220
Bränsleförbrukning				
Står fast vid kraft	g/KWh	l/hr	200	70
Prime kraft	g/KWh	l/hr	199	63
75 % Läsa in	g/KWh	l/hr	199	43
50 % Läsa in	g/KWh	l/hr	208	33

LTP** kVA/KW :

Standby Betyget är tillämplig för att tillföra reservkraft under hela ett verktyg strömavbrott
Ingen överbelastning, nytta parallellt eller förhandlat avbrott operativ kapacitet finns på detta betyg

ESP* kVA/KW :

Max effect STAND-BY (ESP) representerar den maximala mängd ström som en generator som levererar. Normalt används för att tillhandahålla reservkraft under ett verktyg avbrottet tills strömmen kan återställas. En ESP-rankade generator som är begränsad till en 24-timmars genomsnittlig kabinfaktor på 70%, om inte annat anges av tillverkaren.

Leveransomfattning:

Motorn och generatorn är monterade tillsammans bildar en styv monoblock , är axlarna förbundna med oflexibel skiva anslutning. Den mono-block är monterad på en stål basram genom tysta block. Basramen är inklusive en bränsletank. Start är elektrisk och det innehåller ett batteri. Generator övervakningssystem består av en styrmodul.

Teknisk Data

Motortyp		**1506A-E88TAG3**
Antal Cylindrar		6
Borr x Stroke Cylindervolym Kompressionsförhållande	mm l	112 x 149 8,8 16,1:1
Elverkeffekt kontinuerlig drift (LTP)	kW	200
Elverkeffekt STAND-BY (ESP)	kW	220
Kylning Typ		Vatten
Injektion Typ		Indirekt
vikt	Kg	2115
Max reservkraft vid märk RPM	kW/Hk	250/335
Kylmedel kapacitet	Litres	29,6
Batteri	Ah	400
Oljetank kapacitet	Litres	41,0
Avgasflödet	m^3/min	42,5
Avgastemperaturen	^oC	558

Dimensioner

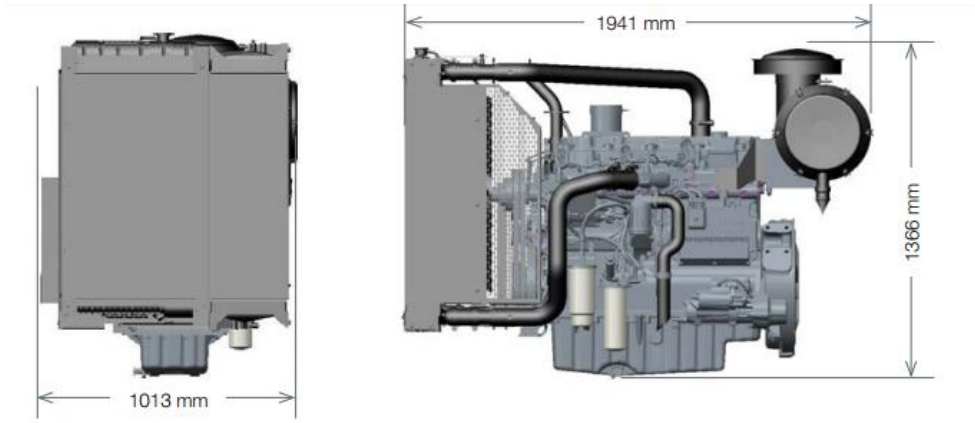

Motortyp		Längd	Bredd	Höjd
1506A-E88TAG3	mm	2800	1310	1800

Motor Illustration

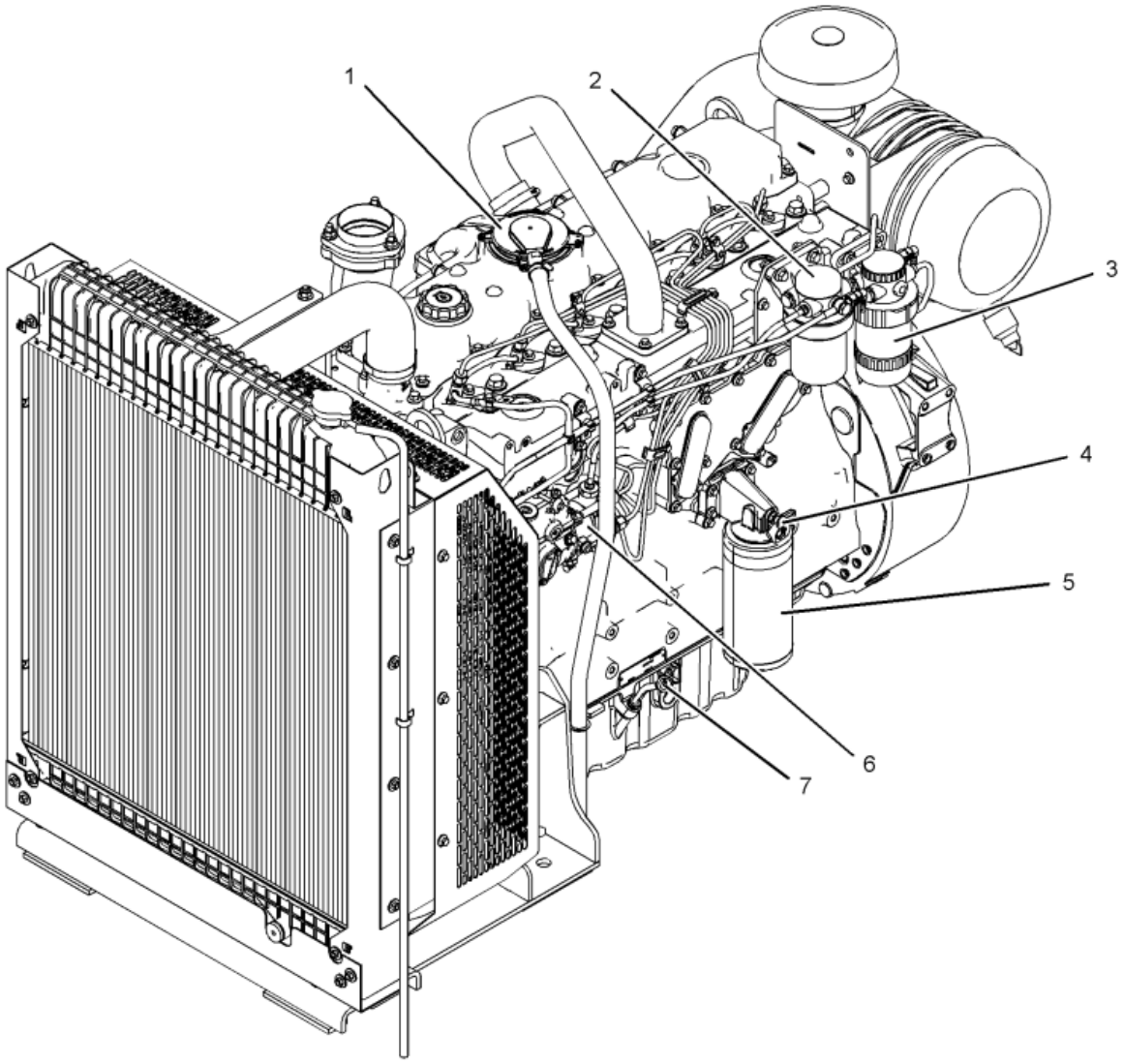

Motor Beskrivning

1506A-E88TAG3

1 Vevhusventilationen
2 Sekundära bränslefilter
3 Primärt bränslefilter
4 Oljeprovtagning Ventilen
5 Oljefilter
6 Bränsle insprutningspump
7 Oljemätare (mätsticka)

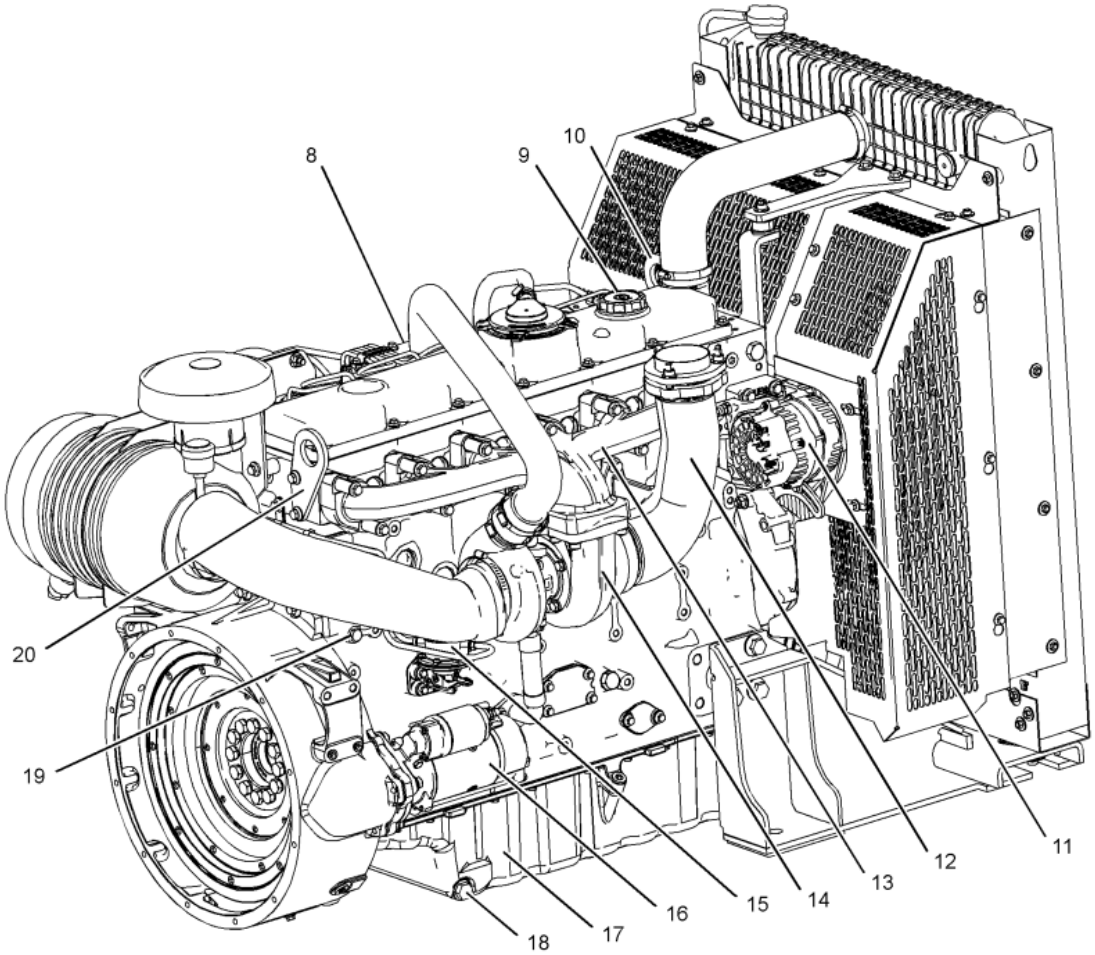

Motor Beskrivning

1506A-E88TAG3

8 Luftintag
9 Oljepåfyllnings
10 Främre lyftögla
11 Växelströmsgenerator
12 Avgaskrök
13 Uttömma grenrör
14 Turboladdare
15 Bränsleluftningspump
16 Startmotor
17 Oljetråget
18 Avtappningspluggen (olja)
19 Avtappningspluggen (kylmedel)
20 Bakre lyftögla

Greenpower AB
Helsingborgsvägen Varalöv,
262 96 Ängelholm, Sweden
Phone: +46 43122240
Email: info@greenpower.se
Web: www.greenpower.se